МТП В-В 25..250-6(10)-0,4 ВО

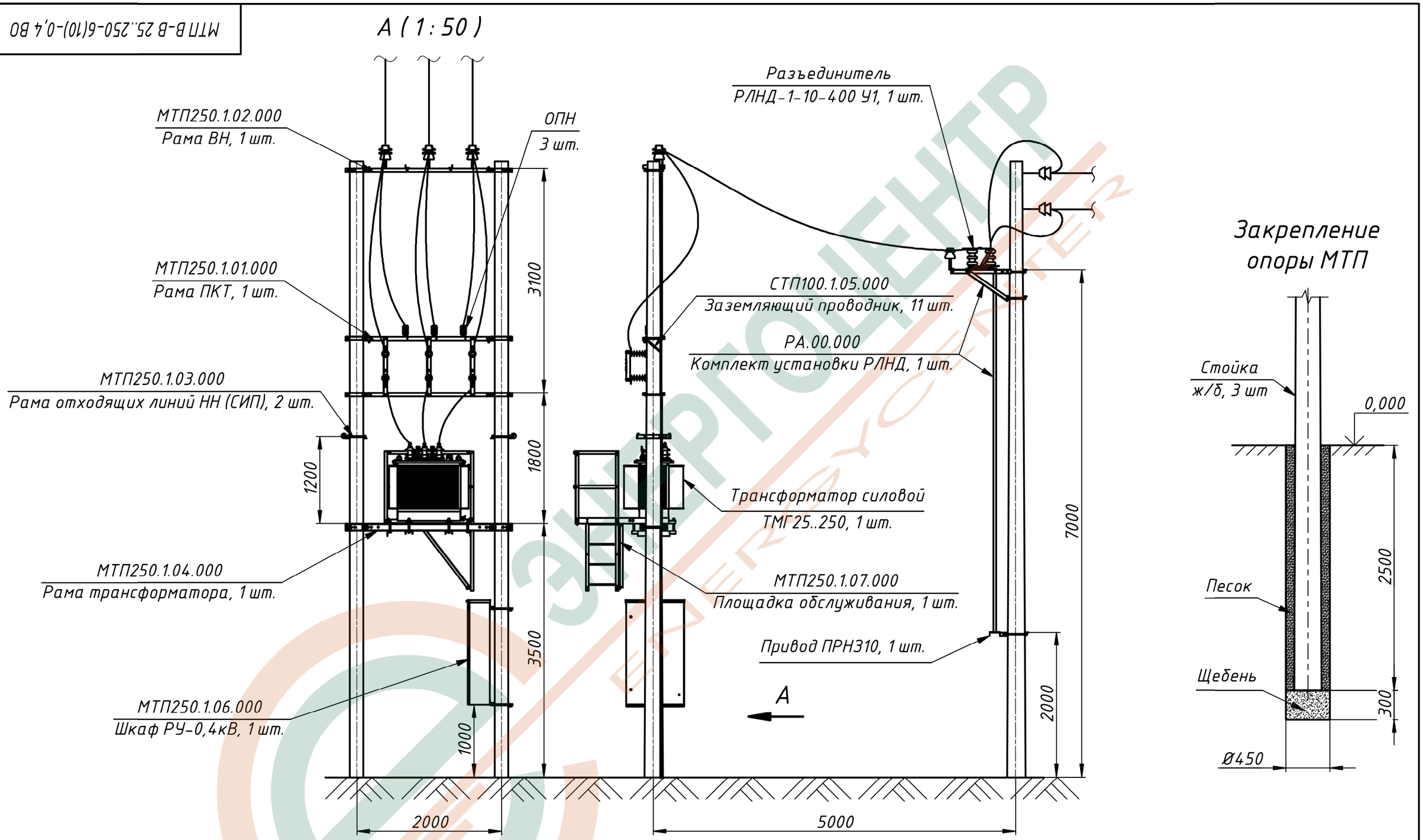

1. Стойки МТП устанавливаются в сверленые котлованы на подушки из щебня. Пазухи между стойками и стенками котлованов заполняются крупнозернистым песком с тщательным уплотнением.
2. Наличие РЛНД, комплекта установки РЛНД, вид рамы отходящих линий НН, размеры шкафа РУ-0,4 кВ и наличие площадки обслуживания определяется исходя из ОЛ.

Изм.	Лист	№ докум.	Подп.	Дата	МТП В-В 25..250-6(10)-0,4 ВО			
Разраб.					Трансформаторная подстанция мачтового типа	Лит.	Масса	Масштаб
Пров.							-	1 : 50
Т. контр.					Общий вид	Лист	Листов	1
Нач. отд.					Приложение А	ЭНЕРГОЦЕНТР ENERGYCENTER		
Н. контр.								
Утв.								

Перв. примен. | Справ. № | Подп. и дата | Инв. № дубл. | Взам. инв. № | Подп. и дата | Инв. № подл.

Копировал | Формат А3